Lavabo
Basin mixer - Mitigeur lavabo

Caiman urban

Referencia 97076

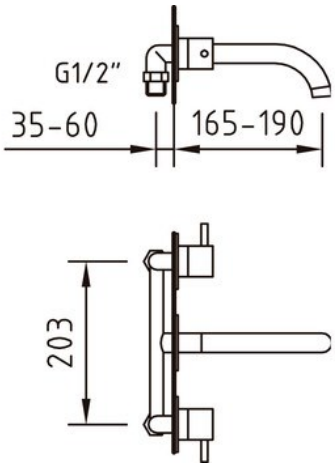

Grifo de lavabo bimando Caiman Elegance empotrado a la pared, con caño curvo y aireador incorporado. Diseño pragmático, exquisito, elegante y atemporal de gran funcionalidad. De formas redondeadas y versátil que dota a cada espacio de distinción y clase. Es una grifería que consigue la máxima funcionalidad y fácil manejo. Caiman Elegance se convierte en una obra de refinado diseño. Combinando las formas redondas con líneas sinuosas y elegantes la llevan a un dinamismo en su diseño que la hacen perfecta para cualquier espacio de cocina y/o baño. Discos cerámicos Las monturas ON-OFF son de giro 90º con discos cerámicos, óxido de aluminio de pureza 99% indesgastables. Para disminuir la conducción calorífica se monta un aislante térmico para eivtar quemaduras al accionar el pomo. Garantía calidad 5 años La grifería Clever se somete a estrictos controles de calidad, es por ello que ofrecemos 5 años de garantía en todas nuestras gamas.

Características

Caja contenedora
6 u. | 39,5 x 31,5 x 31,5 cm | 12,8 kg

Montura/Cartucho inversor con discos cerámicos
Las monturas/cartuchos inversores son de giro 90º y 180º con discos cerámicos, óxido de aluminio de pureza 99%, indesgastables. Para disminuir la conducción calorífica se monta un aislante térmico para evitar las quemaduras al accionar el pomo.

Recambios

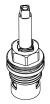

60323

Montura cerámica
Montura Ceramica H/C Para 97007 (Pack 2)
PVP 19,8 € (iva no incluido)

95135

Precio a consultar